Каталог продукции 2017-2018

www.aqua-world.com.ua

AQUA-WORLD

ДИЗАЙНЕРСКИЕ АКРИЛОВЫЕ ВАННЫ

Мы с удовольствием презентуем нашим покупателям новое направление нашей деятельности.

ДИЗАЙНЕРСКИЕ ВАННЫ - это воплощение в реальность ваших фантазий. Благодаря применению материалов наилучших мировых производителей, мы можем уверенно утверждать, что наша продукция не только красива, но и долговечна (срок гарантии 10 лет).

Для производства дизайнерских ванн **ТМ «AQUA-WORLD»**, используется литьевой акриловый лист, толщиной 4мм. Фактически для одной ванной, формируется две чаши (внутренняя и наружная).

Изнаночная (невидимая сторона) каждой чаши армируется двумя слоями стекловолокна и акрилового клея.

Внутренняя чаша, несет нагрузку воды и человека, поэтому ее дно дополнительно усиливается 9мм листом МДФ и снова покрывается слоем стекловолокна и акрилового клея. К донной части прикручиваются регулируемые опоры из нержавеющей стали (входят в комплект поставки).

На изнаночные (невидимые) части чаш наносится клеющая смесь на основе акриловых смол. Затем внутренняя чаша погружается в наружную.

Наружная чаша, выполняет декоративную функцию. Внешняя (видимая) сторона наружной чаши окрашивается в цвет высококачественными автомобильными эмалями. Стандартный цвет - белый.

Все ванны комплектуются качественными сифонами и оснащены переливом. Смесители не входят в комплект поставки и преобретаются отдельно. Допускается полирование внутренней части ванной.

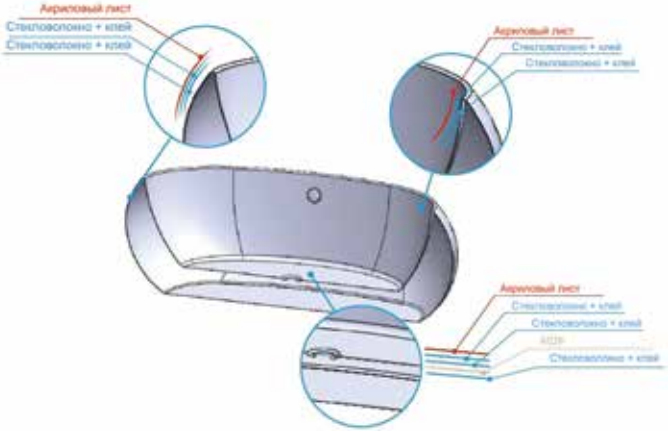

код AB483
арт. AW483

Ванна акриловая островной установки с переливом
(в комплекте с сифоном)

Md8186-D80

Смеситель для ванны от пола

код AB493A
арт. AW493A

Ванна акриловая островной установки с переливом
(в комплекте с сифоном)

Md8186-D80

Смеситель для ванны от пола

код AB533
арт. AW533

Ванна акриловая островной установки с переливом
(в комплекте с сифоном)

Md8186-D80

Смеситель для ванны от пола

код AB534
арт. AW534

Ванна акриловая пристенной или островной установки с переливом
(в комплекте с сифоном)

Md8186-D80

Смеситель для ванны от пола

Md8183-D83

Смеситель для ванны от стены

код AB420
арт. AW420

Ванна акриловая пристенной или островной установки с переливом
(в комплекте с сифоном)

Md8186-D80

Смеситель для ванны от пола

Md8183-D83

Смеситель для ванны от стены

код AB421-1 (421-2)
арт. AW421

Ванна акриловая пристенной или островной установки с переливом
(в комплекте с сифоном)

AW421-1

AW421-2

Md8183-D83

Смеситель для ванны от стены

код AB441
арт. AW441

Ванна акриловая пристенной или островной установки с переливом
(в комплекте с сифоном)

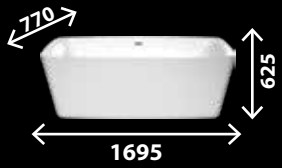

Md8186-D80

Смеситель для ванны от пола

Md8183-D83

Смеситель для ванны от стены

код AB495
арт. AW495

Ванна акриловая островной установки с переливом
(в комплекте с сифоном)

Md8186-D80

Смеситель для ванны от пола

код AB512
арт. AW512

Ванна акриловая пристенной или островной установки с переливом
(в комплекте с сифоном)

Md8186-D80

Смеситель для ванны от пола

Md8183-D83

Смеситель для ванны от стены

код AB525
арт. AW525

Ванна акриловая пристенной или островной установки с переливом
(в комплекте с сифоном)

Md8186-D80

Смеситель для ванны от пола

Md8173C-662

Смеситель для ванны бортовой

код AB527
арт. AW527

Ванна акриловая пристенной установки с переливом
(в комплекте с сифоном)

Md8186-D80

Смеситель для ванны от пола

Md8173C-662

Смеситель для ванны бортовой

код AB1048 П (Л)
арт. AW1048 R (L)

Ванна акриловая угловой установки с переливом
(в комплекте с сифоном)
R (П) - угол справа
L (Л) - угол слева

Md8186-D80

Смеситель для ванны от пола

Md8173C-662

Смеситель для ванны бортовой

код AB502
арт. AW502

Ванна акриловая островной установки с переливом
(в комплекте с сифоном)

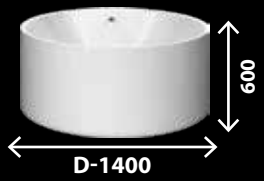

Md8186-D80

Смеситель для ванны от пола

код AB404
арт. AW404

Ванна акриловая островной установки с переливом
(в комплекте с сифоном)

Md8186-D80

Смеситель для ванны от пола

код AB430
арт. AW430

Ванна акриловая островной установки с переливом
(в комплекте с сифоном)

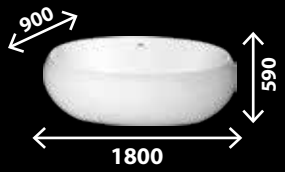

Md8186-D80

Смеситель для ванны от пола

Md8173C-662

Смеситель для ванны бортовой

код AB519
арт. AW519

Ванна акриловая островной установки с переливом
(в комплекте с сифоном)

Md8186-D80

Смеситель для ванны от пола

Md8173C-662

Смеситель для ванны бортовой

код AB805
арт. AW805

Ванна акриловая врезная с переливом
(в комплекте с сифоном)

AW805-1

AW805-2

Md8173C-662

Смеситель для ванны бортовой

код AB821
арт. AW821

Ванна акриловая врезная с переливом
(в комплекте с сифоном)

Md8173C-662

Смеситель для ванны бортовой

MODERN SERIES

код CM40 Мд.12.2
Md8186-D80
Смеситель для ванны от пола

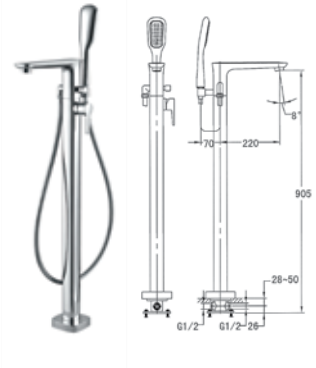

код CM40 Мд.12
Md8183-D83
Смеситель для ванны

код CM40 Мд.32.1
Md8173C-662
Смеситель для ванны бортовой

код CM40 Мд.1.3
Md8879-556

код CM40 Мд.14.2B
Md8308F-D81

код CM40 Мд.2.1
Md S23

CASCADE SERIES

CM40Кд.12.2
Cd8185-D67
Смеситель для ванны от пола

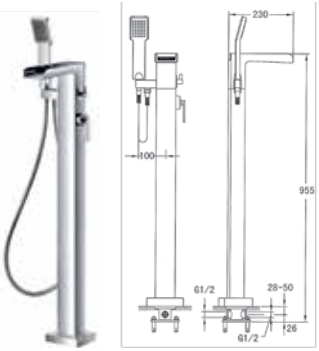

CM40Кд.12
Cd8105-D67
Смеситель для ванны

CM40Кд.32.1
Cd8165-D68
Смеситель для ванны бортовой

CM40Кд.1.1
Cd S22

CM40Кд.14.2в
Cd2037E-D68

CM40Кд.1.3
Cd8876-550

CM40Кд.2.1
Cd Z20

CAESAR SERIES

СМ35Ц.15
Cs8181A-D26
Смеситель для душа "колона"

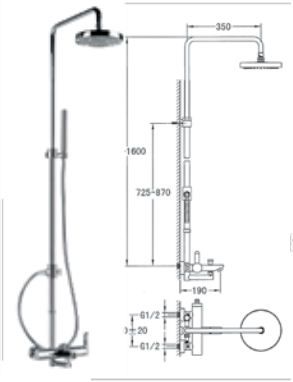

СМ35Ц.12
Cs8121-D26
Смеситель для ванной

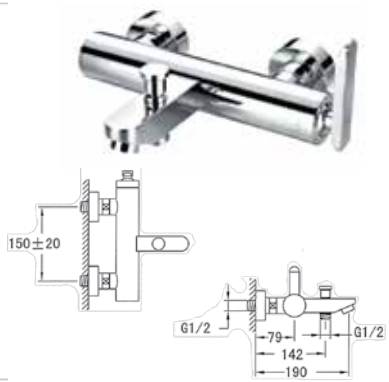

СМ35Ц.32.1
Cs8118C-632
Смеситель для ванны бортовой

СМ35Ц.1.1
Cs B05A-S11G

СМ35Ц.14.3в
Cs9903-D26

СМ35Ц.2.1
Cs Z09

СМ35Ц.1.7
Cs 9521-552

SMART SERIES

СМ35См.12
Sm8189-D69
Смеситель для ванны

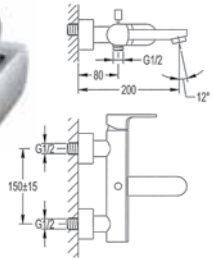

СМ35См.1.1
Sm B12-S18

СМ35См.2.1
Sm Z21

СМ35Ц.2.2
Cs S27

СМ35См.14.3в
Sm9903-D59

AQUA-WORLD IMPORT-EXPORT GROUP S.p.A, 25065 LUMEZZENE (Brescia) ITALY, Via G. ROSSINI, 19-C.P.28

QUALITY MANAGEMENT SYSTEM DIN EN ISO 9001:2000