Профессиональная серия комнатных термостатов THERMO PRO

Экономить до 50% энергии - просто!

Температурный комфорт - это когда во всех помещениях мы ощущаем комфортную температуру независимо от времени суток и изменения наружной температуры.

Благодаря комнатным термостатам вы будете ощущать комфорт при этом экономить до 50% энергии.

Все очень просто. В периоды вашего отсутствия - система перейдет в экономный режим потребления энергии.

Вы высоко оцените эргономичность и достойный дизайн

Стабильность работы независимо от перебоев напряжения, так как питание термостатов осуществляется от батарей, время службы которых около года.

Технология WIRELESS - обеспечит надежное беспроводное соединение между термостатом и ресивером даже в доме с несколькими перекрытиями в случае, если нет возможности прокладки кабеля.

Проверено!
ОК

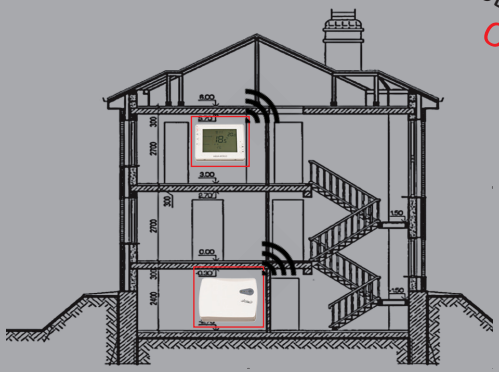

Пассивные и активные контакты, позволяют комутировать исполнительное оборудование с различным напряжением управления.

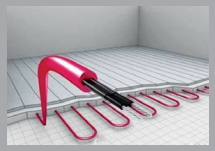

Возможность одновременного управления несколькими температурными контурами

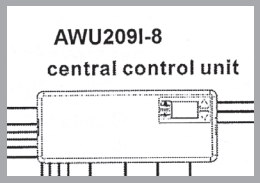

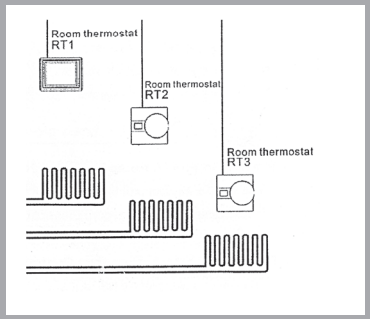

Ограничитель температуры нагрева пола исключает потребность в дополнительных устройствах при организации низкотемпературных контуров.

Коррекция работы отопительной системы в зависимости от изменения внешней (уличной) температуры. (Для инерционных отопительных систем)

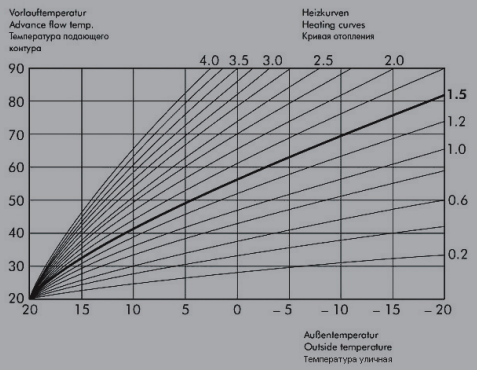

Термостат комнатный проводной не программируемый

THERMO PRO AW816WHB-0-WIRE

Питание:
2*AA1,5В щелочные батареи
Контакты реле (пассивные):
250В 10А
Размеры (Ш*В*Г), мм :
86*86*40

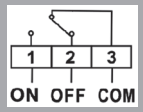

Термостат комнатный проводной программируемый (7 дней)

THERMO PRO AW908WHB-7-B

Питание: 2*AA1,5В щелочные батареи
Контакты реле (пассивные):
250В 8А
Размеры (Ш*В*Г),мм :
115*90*28

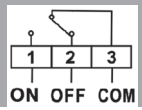

Термостат комнатный беспроводный не программируемый с ресивером (пара)

THERMO PRO AW816WHB-0-RF

Питание термостата:	2*AA1,5В
Питание ресивера:	230В 50-60Гц
Радио частота:	868МГц.
Радиус соединения:	до 100м
Ограничение температуры пола:	Да
Контакты реле (пассивные):	250В 0,5А
Контакты реле (активные):	250В 16А
Размеры термостата (Ш*В*Г),мм :	86*86*32
Размеры ресивера (Ш*В*Г),мм :	83*113*30

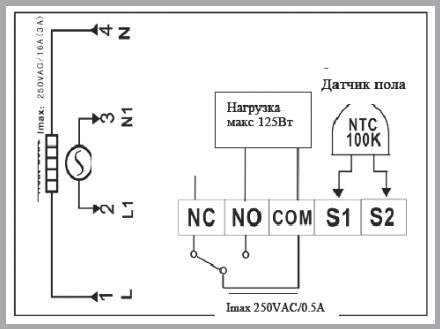

Термостат комнатный беспроводный программируемый (7дней) с ресивером

THERMO PRO AW908WHB-7-RF

Питание термостата:	2*AA1,5В
Питание ресивера:	230В 50-60Гц
Радио частота:	868МГц.
Радиус соединения:	до 100м
Ограничение температуры пола:	Да
Контакты реле (пассивные):	250В 0,5А
Контакты реле (активные):	250В 16А
Размеры термостата (Ш*В*Г),мм:	115*90*28
Размеры ресивера (Ш*В*Г),мм:	83*113*30

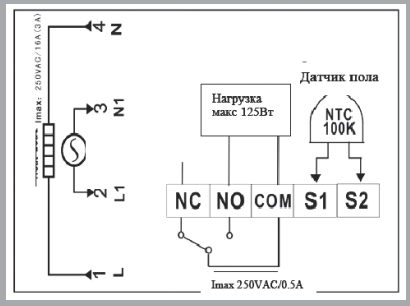

Термостат комнатный беспроводный не программируемый серия DF

THERMO PRO AW816WHB-0-DF

Питание термостата:	2*AA1,5В
Радио частота:	868МГц.
Метод соединения:	реверсная связь
Радиус соединения:	до 100м
Размеры термостата (Ш*В*Г),мм :	86*86*32

Термостат комнатный беспроводный программируемый (7 дней) серия DF

THERMO PRO AW908WHB-7-DF

Питание термостата:	2*AA1,5В
Радио частота:	868МГц.
Метод соединения:	реверсная связь
Радиус соединения:	до 100м
Размеры термостата (Ш*В*Г),мм:	115*90*28

Контроллер (DF) беспроводный 8-зонный Соединяется только с DF термостатами

THERMO PRO AW209DF-8

Питание:	230В 50-60Гц
Радио частота:	868МГц.
Метод соединения:	реверсная связь
Радиус соединения:	до 100м
Размеры (Ш*В*Г),мм:	280*110*40
Максимальная нагрузка (насосы, эл.приводы) :	250В 10А
Контакты реле отопительного котла (пассивные):	Макс ток 4А
Контакты реле циркуляционного насоса:	250В 4А
Контакты реле сервоприводов (8 пар):	230В 2А на каждый. Max 5А всего.

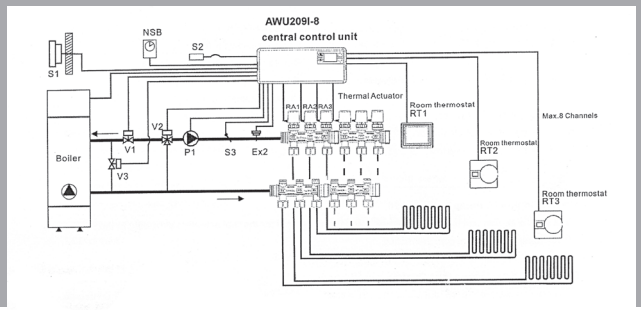

Контроллер проводный 8-зонный

THERMO PRO AW209-8

Питание: 230В 50-60Гц

Размеры (Ш*В*Г),мм : 280*110*40

Максимальная нагрузка (насосы, эл.приводы): 250В 10А

Контакты реле отопительного котла (пассивные): Макс ток 4А

Контакты реле циркуляционного насоса: 50В 4А

Контакты реле сервоприводов (8 пар): 230В 2А на каждый. Max 5А всего.

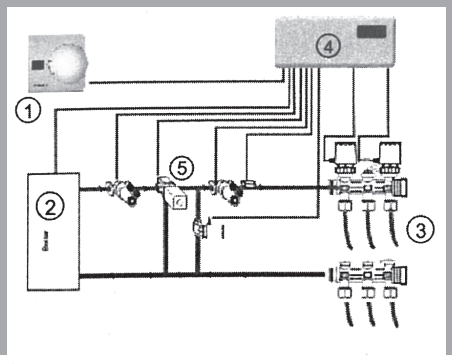

Контроллер погодозависимый 8-зонный

THERMO PRO AW209i-8

Питание: 230В 50-60Гц

Размеры (Ш*В*Г),мм : 280*110*40

Контакты реле котла (пассивные): 4А

Контакты реле комутируемые (пассивные): 4А

Контакты реле смесительного клапана (активные): 250В 4А

Контакты реле сервоприводов (8 пар): 250В 2А на каждый выход, Max 5А всего

Ограничение температуры теплоносителя: Да

Коррекция работы котла в зависимости от изменения наружной температуры: Да

Ограничение температуры пола: Да

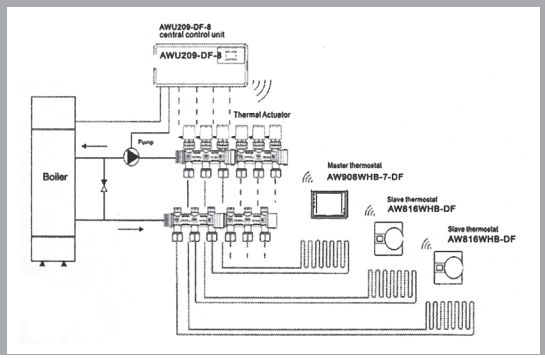

Датчик температуры теплого пола

Сопротивление:	100 Ом
Длина кабеля:	2,5М

Датчик температуры для контроллера погодозависимого

AW209i-8

Сопротивление:	100 Ом
Длина кабеля:	3М

Оборудование, управляемое термостатами

Циркуляционный насос

Воздействие на циркуляцию.
Насос включен - температура повышается.
Насос отключен - температура падает.

Смесительный клапан

Переключение направления движения теплоносителя (большой; малый круг).

Коллектор с сервоприводами

Воздействие на циркуляцию по индивидуальному контуру.

Сервопривод открыт - температура повышается.

Сервопривод закрыт - температура падает.

Унибокс для теплого пола

Воздействие на циркуляцию контура теплого пола.

Сервопривод открыт - температура повышается.

Сервопривод закрыт - температура падает.

Котел отопительный

Воздействие на работу котла (включение, отключение) в зависимости от изменения температуры помещения, температуры теплоносителя, наружной (уличной) температуры а также настроенной почасовой программы термостата.

Кабель электрического теплого пола до 4кВт

(только для моделей **AW816WHB-0-RF** и **AW908WHB-7-RF**)

Включение / отключение питания кабеля в зависимости от температуры в помещении и температуры пола.

Комфорт и экономия одновременно?... Бывает!

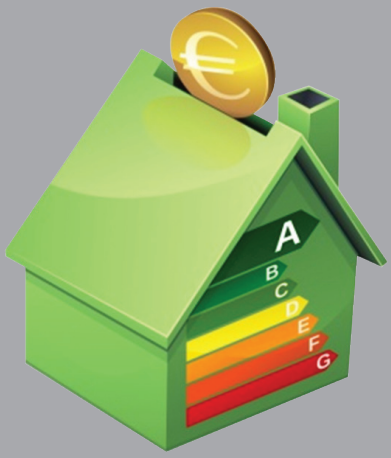

Берегите энергию! Экономьте деньги

AQUA-WORLD